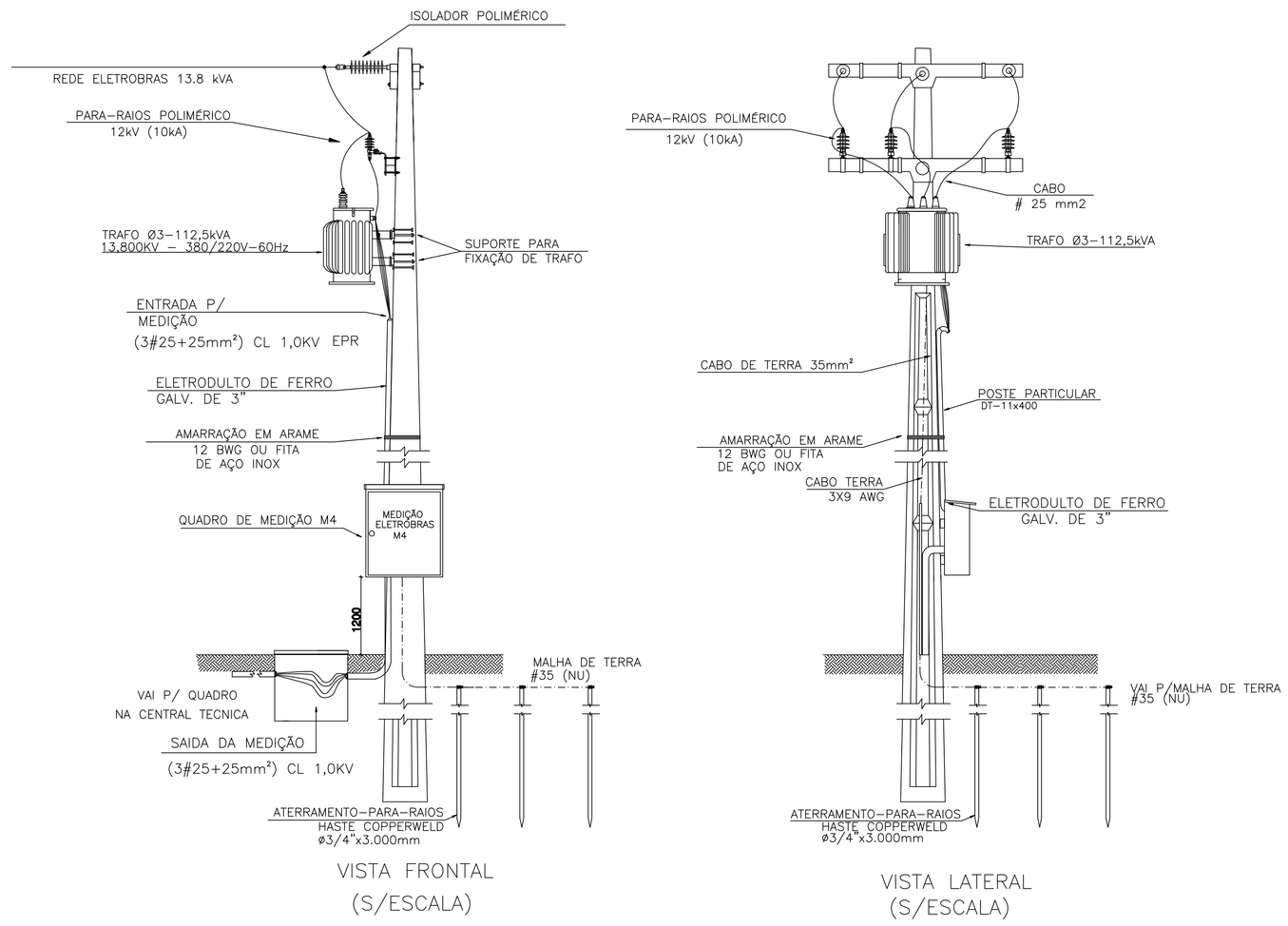

SUBESTAÇÃO AÉREA MONTADA EM POSTE DUPLO T

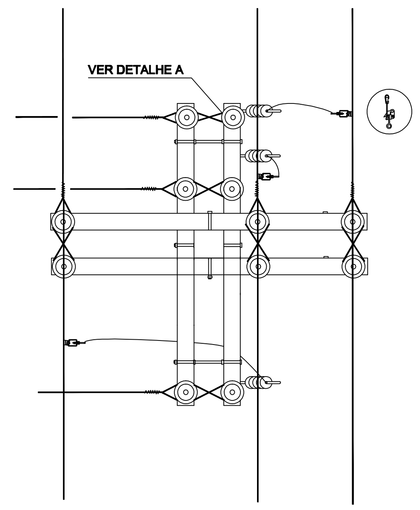

VAI PARA SE 112,5 kVA

ESTRUTURA N2-N2/E6
SEM ESCALA

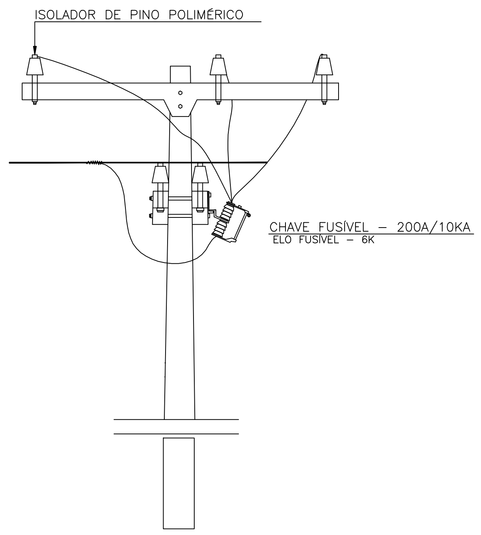

ENTRADA DE SERVIÇO AÉREA

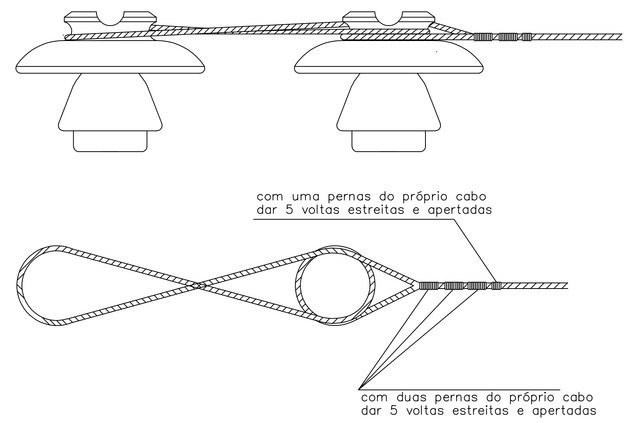

DETALHE "A"
SEM ESCALA

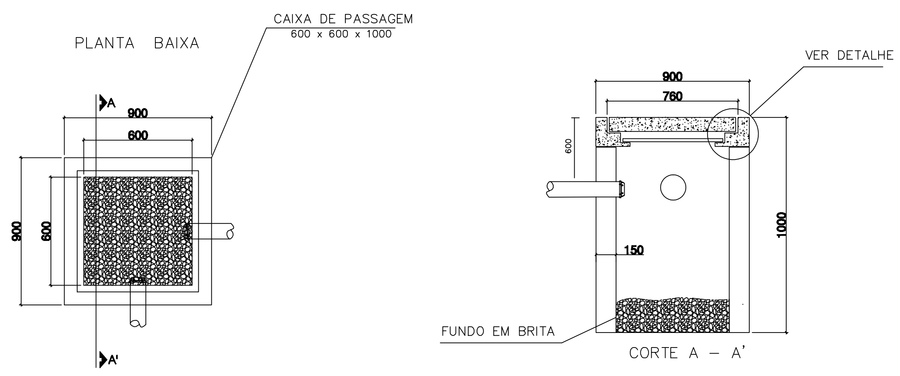

CAIXA DE PASSAGEM
SEM ESCALA
Medidas em mm

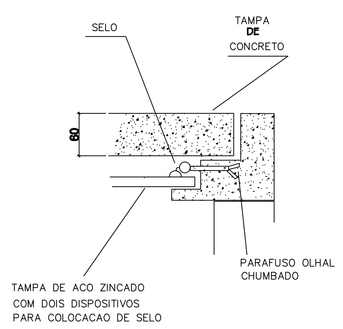

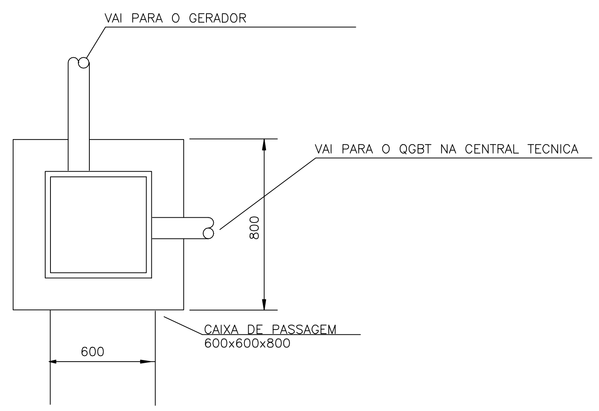

DETALHE DA CAIXA DE PASSAGEM
SEM ESCALA

ESPAÇO PARA O CREA:

ESPAÇO PARA O CREA:

ESPAÇO PARA SMTT:

ESPAÇO PARA CÁLCULO DE ÁREA:

TERRENO	3.000 m²
CONSTRUÍDA	578,50 m²
PAVIMENTADA	2.373,71 m²
COBERTA	648,92 m²

ESPAÇO PARA APROVAÇÃO SPHCCL:

PROPRIETÁRIO: FUNJURIS - FUNDO ESPECIAL DE MODERNIZAÇÃO DO PODER JUDICIÁRIO

RESPONSÁVEL TÉCNICO:

PROJETO: GEORGE MAGNO TENÓRIO PEIXOTO - CREA 020A/5573-2

PILAR

PROJETO ELÉTRICO

NOME DO EMPREENDIMENTO:
FÓRUM DA COMARCA DE MARAGOGI

ENDEREÇO DO EMPREENDIMENTO:
FÓRUM DA COMARCA DE MARAGOGI,
SITUADO NA RODOVIA AL 101- NORTE
MARAGOGI - AL.

DESENHO: ITALO OSMAN DOS SANTOS

CLIENTE:

IDENTIFICAÇÃO DO PROJETO:
SUBESTAÇÃO AÉREA 112,5 KVA

Nº DA PRANCHA:
EL 08/08

DATA: ABRIL / 2002 | REV 0 | NOME DO ARQUIVO | ESCALA: INDICADA

ESTE PROJETO NÃO PODERÁ SOFRER ALTERAÇÕES SEM ORDENS EXPRESSAS DO AUTOR.